REX150

EXCAVADORA

RHINO
EQUIPMENT

Precisión única y fácil operación.

Esta excavadora RHINO está equipada con mejoras avanzadas diseñadas para aumentar la productividad, maximizar el tiempo de operación y reducir los costos diarios de funcionamiento. Un sistema de enfriamiento de alta eficiencia bajo demanda, un monitor multifunción avanzado y diversos modos de productividad que permiten al operador adaptar el rendimiento de excavación a sus necesidades son solo algunas de las innovaciones incorporadas en esta máquina.

1. Sistema Avanzado de Climatización. El sistema de climatización, con salidas de aire ajustables estilo automotriz, ayuda a mantener los cristales despejados y proporciona un ambiente de trabajo cómodo para el aperador.

2. Monitor LCD Intuitivo. El monitor LCD multifunción brinda acceso fácil e intuitivo a una amplia variedad de información, configuraciones, diagnósticos y funciones operativas de la máquina.

3. Controles Piloto Ergonómicos. Las palancas piloto de recorrido corto, diseñadas ergonómicamente, ofrecen un control suave, preciso y predecible con la punta de los dedos, reduciendo el esfuerzo del operador y minimizando los movimientos innecesarios durante la operación.

MOTOR	
Marca/ Modelo	Kubota V3800
Norma Emisiones (opcional)	EPA 4 - EURO 5
Cilindros	4
Cilindrada L (cu. In)	3.77(229.9)
Potencia Neta kW (Hp) @2,200 rpm	95(127.4)
Sistema de Combustible	Inyección Directa
Aspiración	Turboalimentado
ENFRIAMIENTO	
Ventilador	Correa
TREN DE POTENCIA	
Tipo de Desplazamiento	Modo de doble velocidad para las pistas, con activación mediante un solo botón en el tablero
Velocidades máximas de desplazamiento	
Vel. Baja	3(1.86)
Vel. Alta	5(3.11)
Tracción kg (lb)	11,000(24.251)
Pendiente Máx.	70 %
ELÉCTRICO	
Número de Baterías	2
Voltaje	24 V
Capacidad del alternador (opcional)	70A(120A)
Luces	5 Frontales, 1 Trasera
SISTEMA HIDRÁULICO	
Tipo	Centro abierto, detección de carga, dos bombas de pistones axiales de desplazamiento variable
Marca Bomba	Marca PNM Coreana
Marca Válvulas	Marca Parker HF
Motor Giro	PNM Coreano o RHINO HP276
Motor Traslación	Marca RHINO
Control	Palancas piloto, controles hidráulicos de bajo esfuerzo con botones de bocina y de refuerzo
Tipo de control	Sistema hidráulico de servoaccionamiento piloto
Presión Sistema (psi)	34,3(4.974)

Flujo Máx. L/min (gpm) (each pump)			~180(~47.5)
Potencia Extra Mpa (psi)			37(5.366)
Tanque Hidráulico L (gal)			~130(~34.3)
Sistema Hidráulico Total L (gal)			~160(~42.3)
Sistema de tuberías dañado			Si - Estándar
CILINDROS	Diámetro interior	Diámetro de la varilla	Carrera
Diám. Camisa mm (in)	110(4.33)	75(2.95)	1,050(41.3)
Diám. Camisa mm (in)	120(4.72)	80(3.15)	1,280(50.4)
Diám. Camisa mm (in)	100(3.94)	70(2.76)	960(37.8)
TREN DE RODAMIENTO			
Rodillos superiores (cada lado)			2
Rodillos inferiores (cada lado)			7
Zapatas (cada lado) Triple Semi-Grousers			42
Tipo Zapata			Triple Semi-Garras
Ancho de Oruga mm (in)			500(19.7)
Ajuste			Hydráulico
Guías			Rueda tensora frontal
Cadena			Sellada y Lubricada
Presión al Suelo kpa (psi)			38(5.5)
Long. Contacto mm (ft)			2,900(9.6)
Long. Tren mm (ft)			3,700(12ft-2in)
Ancho entre orugas mm (ft)			2,080(6.10)
Ancho total con zapatas de 500mm pies mm (ft)			2,580(8.6)
MECANISMO DE GIRO			
Velocidad de Giro rpm			12.6
Torque de Giro Nm (lb-ft)			31,000(22.862)
Motor de Giro			PNM Coreano o RHINO HP276
Aceite para mecanismos L (gal)			0,5(0.13)

Las especificaciones e imágenes de los equipos pueden cambiar sin previo aviso por parte de Rhino Equipment®

PESOS OPERATIVOS

Con el tanque de combustible lleno, un operador de 79 kg (175 lb), una cuchara multiuso de 0,17 m³ (0,22 yarda cúbica), orugas de 350 mm (13,8 pulgadas) y un brazo de 1 450 mm (4,8 pies)

Peso Operativo (lb)	15,000(33.069)
Tren de Rodamiento kg (lb)	5,800(12.787)
Pluma kg (lb)	1,200(2.646)
Brazo kg (lb)	620(1.367)
Cilindros Pluma (x2) kg (lb)	220(485)
Cuchara 0.6 m³ kg (lb)	420(926)
Cuchara 0.78 m³ kg (lb)	480(1.058)
Contrapeso kg (lb)	2,800(6.173)

CAPACIDADES DE LLENADO L (gal)

Tanque de Combustible	270(71.3)
Sistema de Enfriamiento	16(4.2)
Aceite de Motor	13(3.4)
Sistema Hidráulico	160(42.3)
Tanque Hidráulico	130(34.3)
Mecanismo de Giro	0,5(0.13)
Caja Tracción c/u	3,0(0.79)

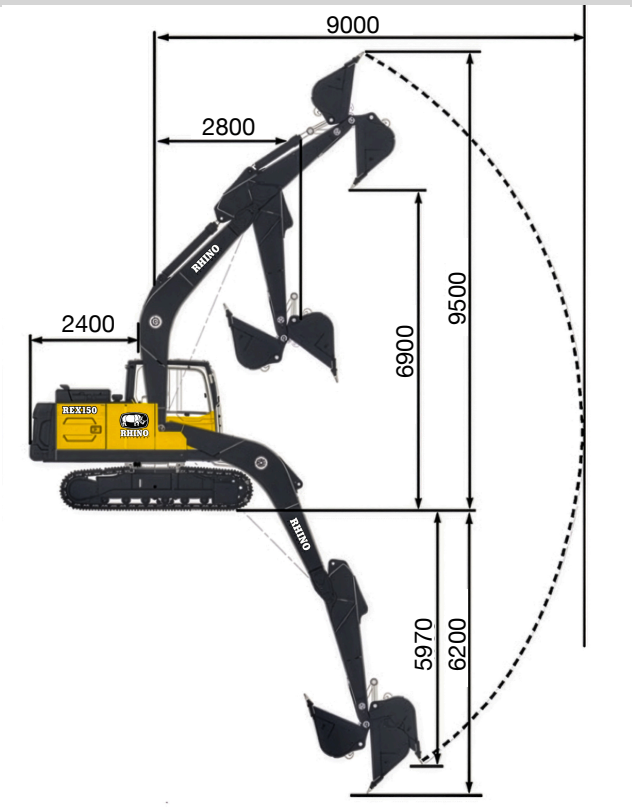

Las especificaciones e imágenes de los equipos pueden cambiar sin previo aviso por parte de Rhino Equipment®

DIMENSIONES OPERATIVAS	
Longitud de Brazo mm (ft)	2,700(8.10)
Longitud de Pluma mm (ft)	5,000(16.5)
Fuerza de Excavación (Brazo) kN (lb-f)	90(20.232)
Fuerza de Excavación (Cuchara) kN (lb-f)	115(25.852)
Carga máxima en el extremo de elevación con un radio de 15', a nivel del suelo, en kg (lb)	6,200(13.669)
Carga máxima en el extremo de elevación con un radio de 20', a nivel del suelo, en kg (lb)	4,300(9.480)
Capacidad de elevación lateral con un radio de 15', a nivel del suelo, en kg (lb)	4,300(9.480)
Capacidad de elevación lateral con un radio de 20', a nivel del suelo, en kg (lb)	3,000(6.614)
A. Alcance máximo, mm (ft)	9,200(30.2)
A'. Alcance máximo a nivel del suelo, en mm (ft)	9,000(29.6)
B. Profundidad máxima de excavación, mm (ft)	6,200(20.4)
B' Profundidad máxima de excavación: 2 500 mm. Fondo plano: mm (ft)	5,970(19.7)
C. Altura máxima de corte (mm) (ft)	9,500(31.2)
D. Altura máxima de descarga, mm (ft)	6,900(22.6)
E. Altura máxima de la pared, en mm(ft)	5,500(18.1)
F. Radio de giro en altura, mm (ft)	2,400(7.10)
Radio mínimo de giro (mm)(ft)	2,800(9.2)

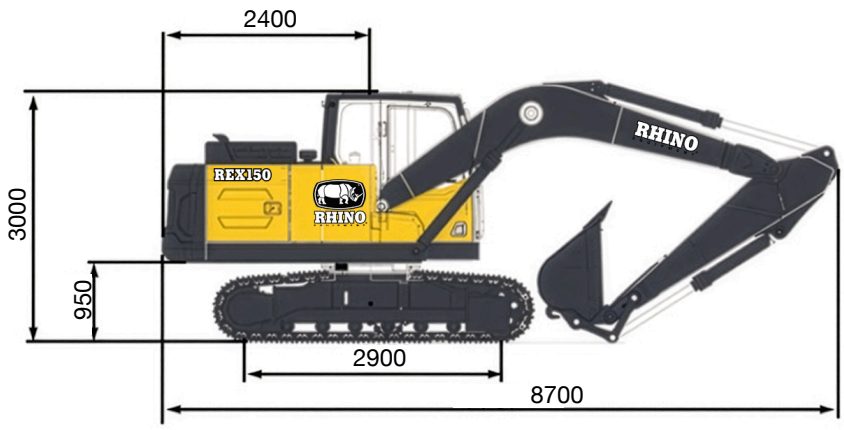

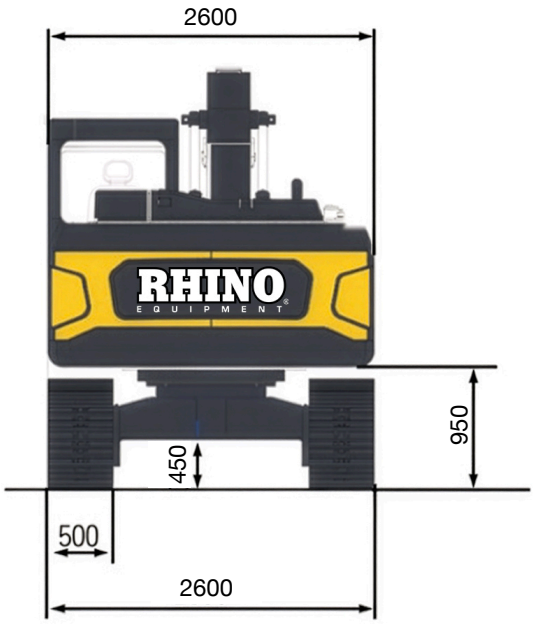

Las especificaciones e imágenes de los equipos pueden cambiar sin previo aviso por parte de Rhino Equipment®

DIMENSIONES DE MÁQUINAS	
A. Longitud Total (transporte) mm (ft)	8,700(28.7)
B. Altura Total (pluma) en mm(ft)	3,050(10)
B' Altura total hasta la parte superior de la cabina	3,000(9.10)
C. Radio de giro, mm(ft)	2,800(9.2)
D. Longitud Contacto Suelo en mm (ft)	2,900(9.6)
E. Longitud Tren de Rodamiento mm (ft)	3,700(12.2)
F. Guardia Contrapeso mm (ft)	950(3.1)
G. Ancho Superestructura mm(ft)	2,600(8.6)
H. Altura de Cabina mm(ft)	1,950(6.5)
I. Ancho de Oruga (mm)(in)	500(19.7)
J. Ancho entre Orugas (centros) (mm)(ft)	2,080(6.10)
K. Ancho Total 500 mm (ft)	2,580(8.6)
Distancia mínima al suelo (mm) (in)	450(17.7)
Altura Contrapeso mm (ft)	2,050(6.9)
Dist. Centro a Cola	2,400(7.10)
COMPONENTES CLAVE	
Tipo de cabina	Cabina de lujo totalmente sellada con aire acondicionado
Sistema de control	Control hidráulico servo piloto
Orugas de acero	500 mm de ancho
Sist. Anti-Rotura Tubería	SÍ — Estándar (seguridad hidráulica)
Línea para Accesorios	Línea hidráulica estándar
OPCIONES ESTÁNDAR	
Normas Motor	Tier 2, Tier 3, Tier 4 disponibles
Opciones Ancho Oruga	500 mm / 600 mm / 700 mm
Accesorios	Martillos hidráulicos, cortatroncos, augers, compactadores, ripper
Rhino Martillo Compatible	714BE
Opciones de Cuchara	Uso general, rocas, zanjas, limpieza de zanjas, garra
Acoplador Rápido	Opcional
Hoja Topadora Frontal	Opcional

Las especificaciones e imágenes de los equipos pueden cambiar sin previo aviso por parte de Rhino Equipment®

OPCIONES

Las excavadoras RHINO pueden configurarse con diferentes opciones, incluyendo motores Tier 2, Tier 3 o Tier 4, cabina cerrada, cucharón para roca, cucharón para zanjas, pulgares hidráulicos, cortadores y muchos otros implementos según los requerimientos de trabajo.

IMPLEMENTOS

Las excavadoras RHINO vienen equipadas de serie con línea hidráulica para la conexión y operación de implementos.

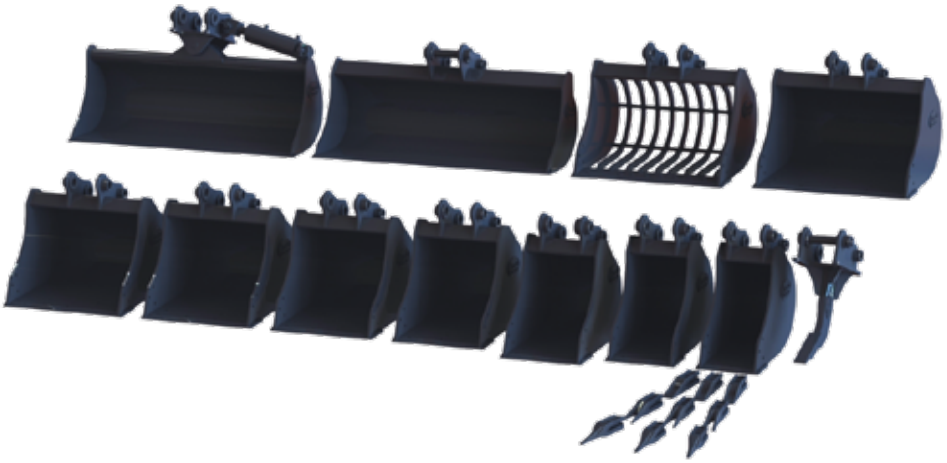

Gran variedad de cucharas

Martillos hidráulicos

Zanjadoras

Tornillos sinfín

Y mucho más…

Las especificaciones e imágenes de los equipos pueden cambiar sin previo aviso por parte de Rhino Equipment®

CUCHARONES ESTÁNDAR	
Uso general 0,6 m³ 0.6 m³ (cu. Yd)	0,6(0.78)
Uso general 0.8 m³ (cu. Yd)	0,8(1.05)
Cuchara para rocas m³ (cu. Yd)	0,5(0.65)
Cuchara de zanjas m³ (cu. Yd)	0,4(0.52)
Limpieza de zanjas m³ (cu. Yd)	1,0(1.31)
ACCESORIOS	
Martillo hidráulico	714BE
Cortatroncos	Opcional
Auger Hélice	Opcional
Compactador	Opcional
Escarificador	Opcional
Garra	Opcional
Acoplador rápido	Opcional
Hoja Frontal	Opcional

Las especificaciones e imágenes de los equipos pueden cambiar sin previo aviso por parte de Rhino Equipment®